ՄԵՏԱՂԱԿԱՆ ԲԱԶՐԻՔԻ ԴՐՎԱԳ Մ 1:40

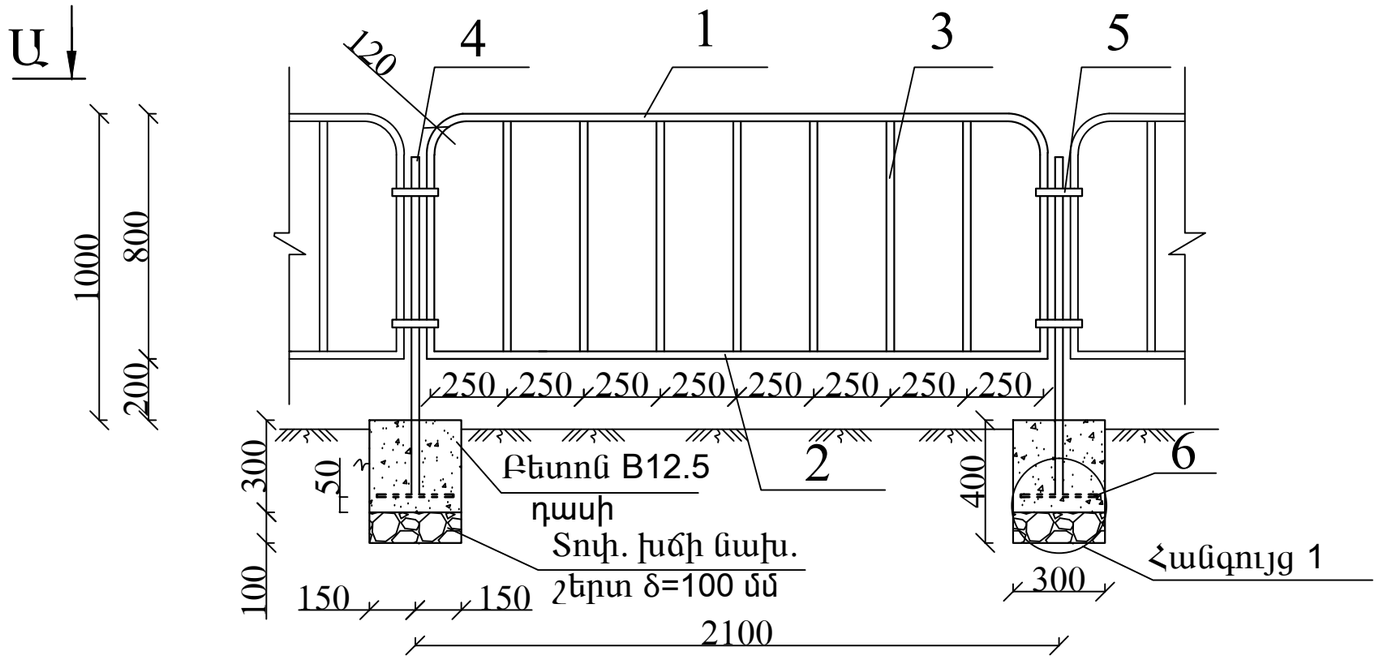

Հանգույց 1 Մ 1:10

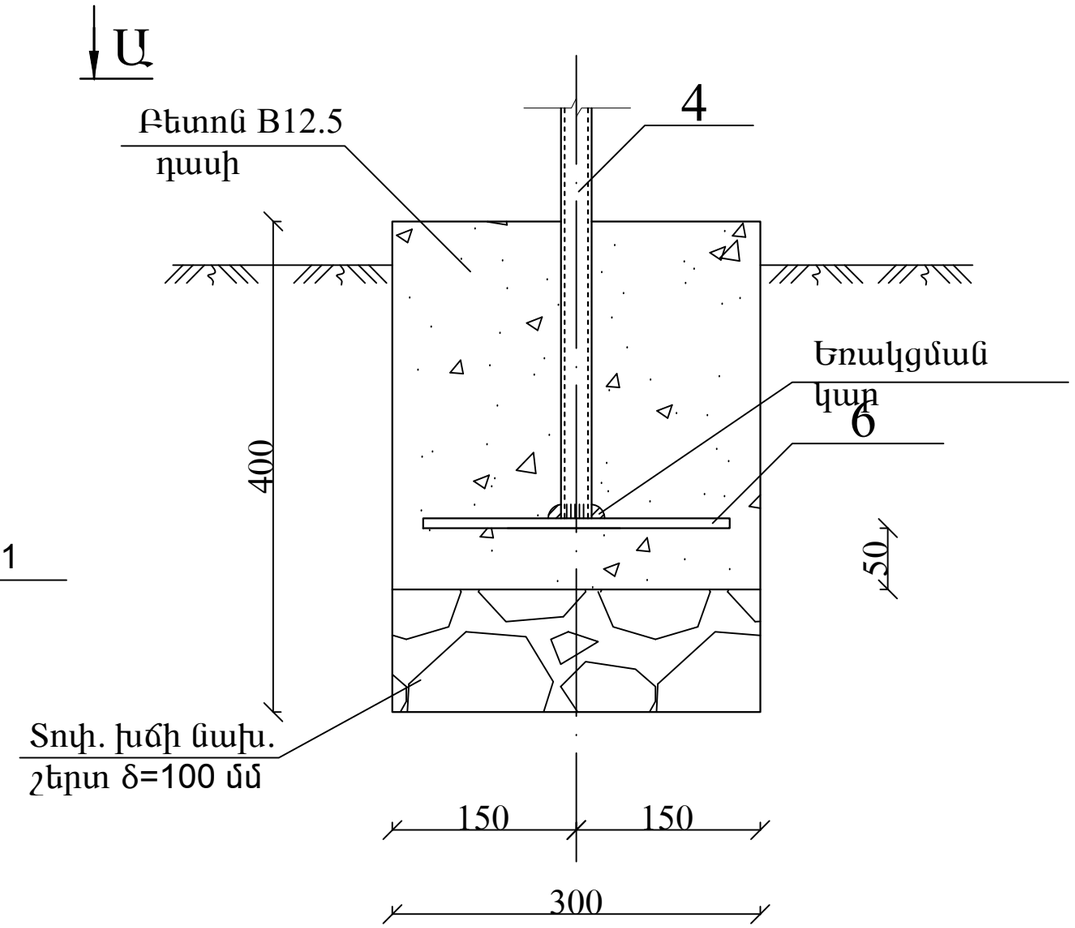

Տեսք
Ա-Ա

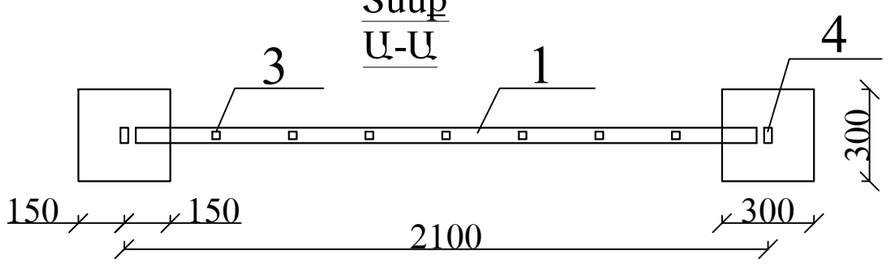

ՄԵՏԱՂԱԿԱՆ ԲԱԶՐԻՔԻ ՊՈՂՊԱՏԻ ՄԱՄՆԱԳԻՐ ՄԵԿ ԷԼԵՄԵՆՏԻ ՀԱՄԱՐ

ԴԻՐՔ	ՆՇԱՆԱԿՈՒՄԸ	ԱՆՎԱՆՈՒՄԸ	ՔԱՆ. ՀԱՏ	ՔԱՇԸ ԿԳ.	ԸՆԴ.
		Բազրիք			
1	ՊՍՏ 8369-82	▭50x25x3 2100 800 800 L =3700	1	11.58	11.58
2	———"———	▭50x25x3 L =2000	1	6.26	6.26
3	ՊՍՏ 8645-68	▫25x25x2 L =750	7	1.04	7.28
		ԿԱՆԳՆԱԿ			
4	ՊՍՏ 8369-82	▭50x25x3 L =1100	1	3.44	3.44
5	ՊՍՏ 19903 - 76	-4X25 L = 150	2	0.12	0.24
6	———"———	-8X250 L = 250	1	3.92	3.92
		ԲԵՏՈՆ B12.5 ԴԱՍԻ 0.027մ^3, ՏՈՓԱՆԱԾ ԽԻԾ 0.009մ^3			

ԾԱՆՈԹՈՒԹՅՈՒՆ

1. Եռակցումը կատարել Э-46 (ՊՍՏ 9467-75) մակնիշի էլեկտրոդներով
2. Բոլոր չափերը տրված են մմ-ով

Մեգանետ	Ք. ԵՐԵՎԱՆ, ՇԵՆԳԱՎԻԹ ՎԱՐՉԱԿԱՆ ՇՐՋԱՆ, ԵՂ. ԹԱԴԵՎՈՍՅԱՆ 2 ՇԵՆՔԻ ԲԱԿԱՅԻՆ ՏԱՐԱԾՔԻ ԲԱՐԵԿԱՐԳՄԱՆ ԱՇԽԱՏԱՆՔՆԵՐ			Պատվեր N ԵՔ-ԲԸԱՇՁԲ 14/74-1
			ԵԱՐՏԱՐԱՊԵՏԱՇԻՆԱՐԱՐԱԿԱՆ ՍԱՍ	ՓՈՒԼ ԹԵՐԹ ԹԵՐԹԵՐ
Նախագծեց	Ա. Դավթյան		ՄԵՏԱՂԱԿԱՆ ԲԱԶՐԻՔ, ՄԱՄՆԱԳԻՐ Մ 1:40	ԱՆ ԵԾ-6 9
				«ՄԵԳԱՄԵՏՐ» ՍՊԸ